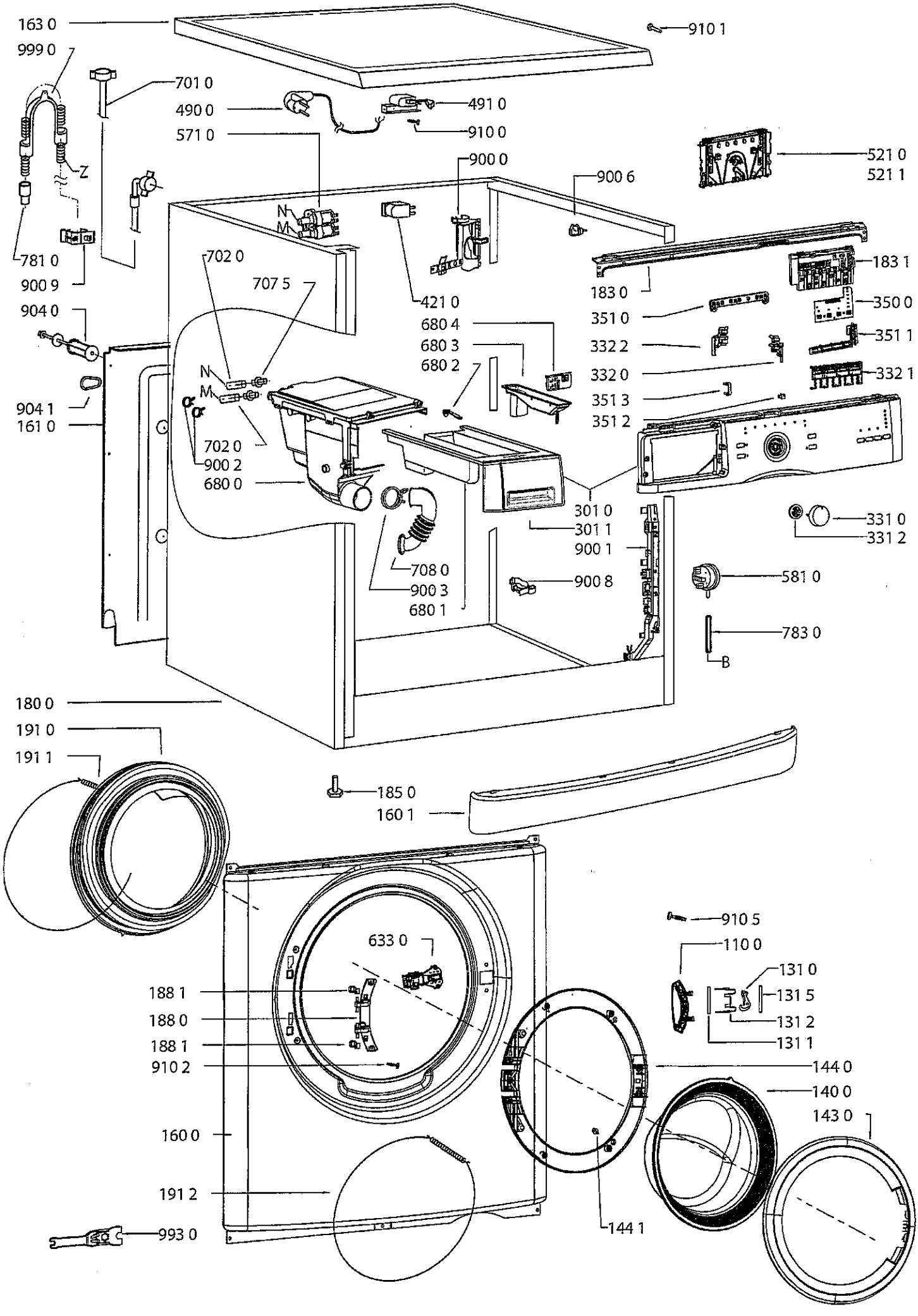
163 0
910 1
999 0
701 0
490 0
491 0
571 0
910 0
521 0
521 1
900 0
900 6
Z
N
M
781 0
702 0
707 5
183 1
900 9
421 0
183 0
350 0
904 0
680 4
351 0
351 1
680 3
332 2
680 2
332 0
332 1
N
M
351 3
904 1
351 2
161 0
702 0
900 2
680 0
301 0
331 0
301 1
331 2
900 1
708 0
581 0
900 8
900 3
680 1
783 0
B
180 0
191 0
191 1
185 0
160 1
910 5
633 0
110 0
131 0
188 1
131 5
188 0
131 2
188 1
131 1
910 2
144 0
140 0
143 0
160 0
191 2
144 1
993 0

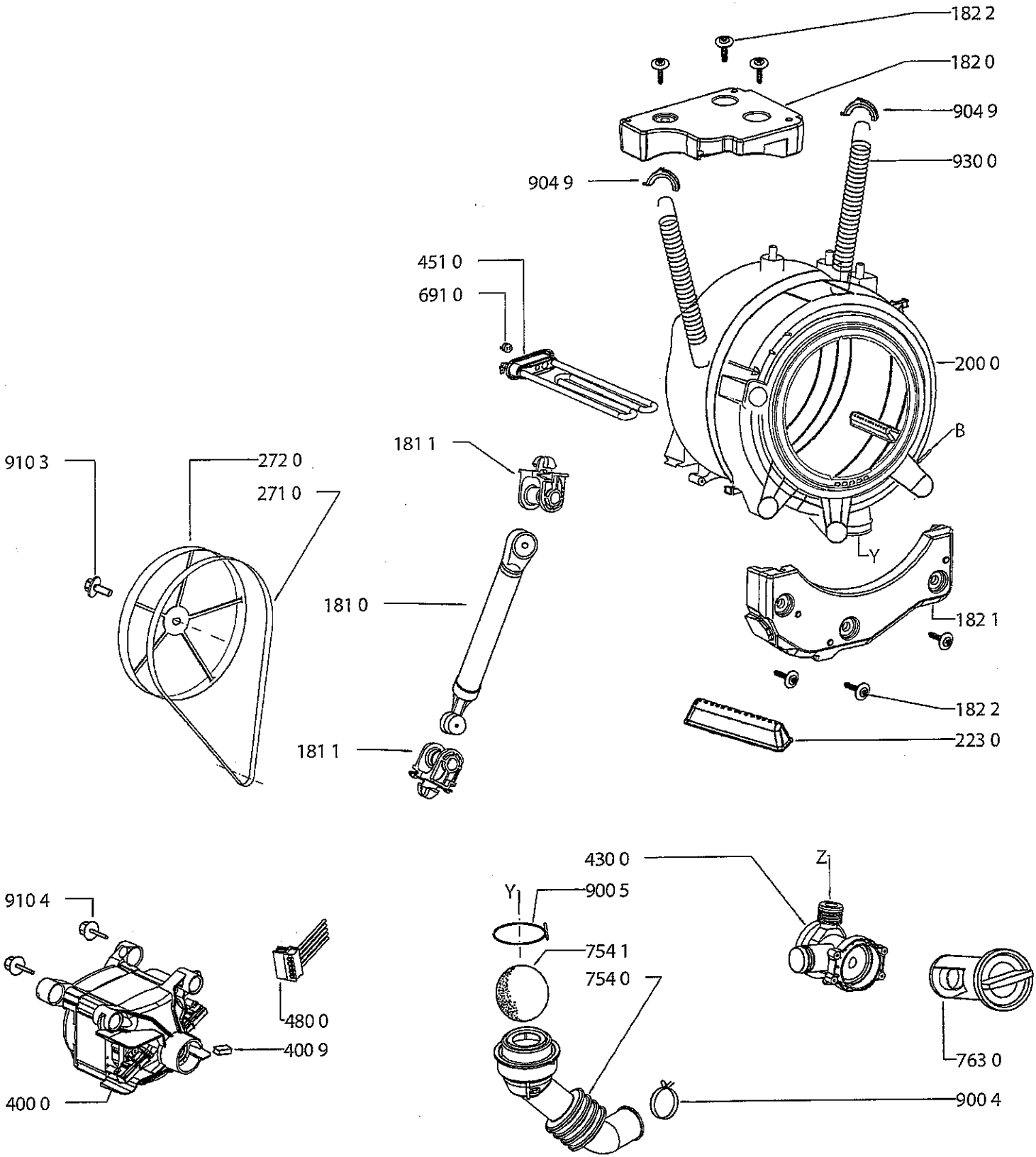
182 2
182 0
904 9
930 0
904 9
451 0
691 0
200 0
B
Y
182 1
182 2
223 0
910 3
272 0
271 0
181 1
181 0
181 1
910 4
480 0
400 9
400 0
430 0
Z
Y
900 5
754 1
754 0
763 0
900 4